Hydraulická minirýpadla

303.5E CR, 304E CR, 305E CR, 305.5E CR

	303.5E CR	304E CR	305E CR	305.5E CR
Motor				
Typ motoru	Cat® C1.8	Cat® C2.4	Cat® C2.4	Cat® C2.4
Čistý výkon (ISO 9249)	23,6 kW (31,6 hp)	30 kW (40,2 hp)	30 kW (40,2 hp)	32,9 kW (44,2 hp)
Hmotnosti				
Provozní hmotnost s přístřeškem	3508 kg	3854 kg	4915 kg	5270 kg
Provozní hmotnost s kabinou	3692 kg	4009 kg	5088 kg	5415 kg
Provozní specifikace				
Maximální hloubkový dosah	3180 mm	3430 mm	3670 mm	3870 mm

Vysoká výkonnost při kompaktních rozměrech zvyšuje vaší produktivitu při práci ve stísněných prostorech.

Obsah

Stanoviště obsluhy 4
Výkon 5
Motor 5
Ovládací panel COMPASS 6
Kompaktní rádius, nulový převis zadní části nástavby 8
Radlice dozeru 10
Možnosti volby upínacích zařízení a pracovních nástrojů 11
Možnosti údržby 12
Specifikace 14
Standardní vybavení 20
Volitelné vybavení 21

Hydraulická minirýpadla Cat® řady E vynikají vysokou výkonností při kompaktních rozměrech, což usnadňuje práci ve stísněných prostorech. Všechny čtyři modely mají velké integrované protizávaží a vynikající stabilitu, přičemž si zachovávají kompaktní rádius. Nový ovládací panel COMPASS strojů řady E obsahuje nové standardní funkce, jako je systém zabezpečení chráněný heslem, ekonomický režim, nastavitelný průtok do přídavných okruhů a kontinuální průtok. Tyto nové funkce zvyšují produktivitu, všestrannou využitelnost a finanční efektivitu stroje.

Stanoviště obsluhy

Vynikající komfort přispívá k vysoké produktivitě po celý pracovní den

Komfortní pracovní prostředí

Prostorné a komfortní stanoviště obsluhy umožňuje dokonalý výhled a nabízí velký prostor pro nohy, díky čemuž zvyšuje pohodlí a snižuje únavu obsluhy. Standardní vybavení zahrnuje:

- Sklopnou odpruženou sedačku s nastavitelnými opěrkami zápěstí.
- Ovládací prvky s pilotními okruhy pro všechny funkce, včetně pák ovládání pojezdu a funkcí dozeru.
- Přístřešek se dvěma sloupky, který zlepšuje výhled na pracovní plochu.
- Přepínač schématu ovládání rýpadla (není dostupný ve všech regionech) přístupný z kabiny, kterým se přepíná mezi ovládáním typu rýpadlo a typu rýpadlo-nakladač.
- Objemný úložný prostor pod sedačkou, který lze pro vyšší bezpečnost uzamknout.

Ovládací joysticky

Praktické umístění ovládacích prvků otáčení výložníku a přídavných hydraulických funkcí zajišťuje plynulé a snadné ovládání. Rovněž je díky tomu možné odstranit ovládací pedály, čímž se na podlaze uvolní více místa pro nohy obsluhy. 100% ovládání pilotními okruhy zajišťuje stálý průtok a tlak po celou dobu životnosti stroje. To také umožňuje uzamknutí všech ovládacích prvků při startování stroje.

Výkon

Výkonné rýpání s přesným ovládáním

Stabilita

Všechny čtyři modely řady E mají vynikající stabilitu, přičemž si zachovávají kompaktní rádius. Tato zvýšená stabilita přináší vyšší produktivitu a všestrannou využitelnost, neboť umožňuje použití těžších pracovních nástrojů a volitelné dlouhé násady.

Rychlé a výkonné rýpání s hydraulickým systémem s regulací zatížení

Vysoké rypné síly a rychlé časy cyklů umožňují dosáhnout produktivitu, jakou vaše práce vyžaduje. Hydraulický systém s regulací zatížení optimalizuje průtok oleje a zajišťuje tak plynulý a vysoký výkon a hospodárnější využití paliva.

Otáčení lopaty o 200 stupňů

Špičková hodnota otáčení lopaty více než 200 stupňů zajišťuje lepší zadržování materiálu v lopatě při nakládání vozidel.

Umožňujte také snadnější hloubení svislých stěn bez nutnosti přemísťování stroje.

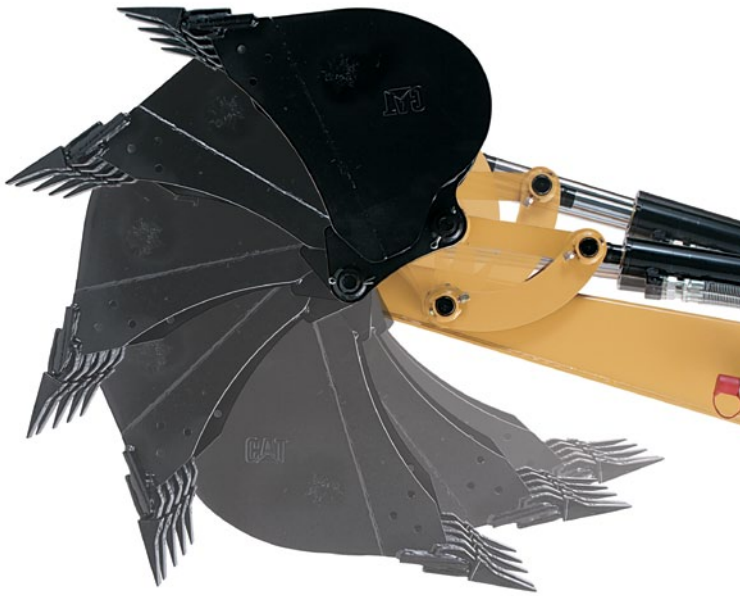

Motor

Vysoce výkonná hnací soustava poskytuje optimalizovaný výkon motoru a zajišťuje vysokou výkonnost

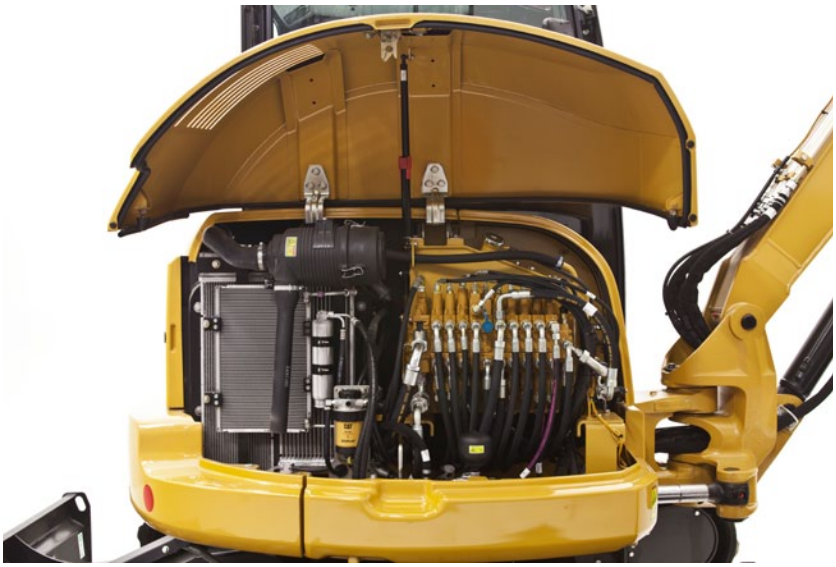

Automatická funkce snížení otáček na volnoběžné automaticky snižuje otáčky motoru v době, kdy není využíván jeho výkon, čímž šetří palivo, snižuje množství emisí a zatížení okolí hlukem.

Automatická volba dvou rychlostí

Pomocí funkce automatické volby dvou rychlostí, která je ve standardním vybavení, bude stroj podle aktuálních podmínek automaticky udržovat v rovnováze požadavky vysoké rychlosti pojezdu a točivého momentu, čímž poskytne obsluze optimální rychlost a ovládání. Pokud je v těsných prostorech vyžadována nižší rychlost pojezdu, lze u stroje zařadit nízký rychlostní stupeň.

Ovládací panel COMPASS

Obsahuje kompletní funkce týkající se ovládání, údržby, výkonnosti a zabezpečení

Zcela nový ovládací panel COMPASS hydraulických minirýpadel Cat® řady E byl společností Caterpillar speciálně navržen pro kompaktní rýpadla. Přidává stroji několik nových funkcí a zvyšuje tak jeho hodnotu pro zákazníka. Všechny následující funkce jsou nyní standardním vybavením u všech pěti modelů nové řady E.

Kompletnost – všechny funkce ovládacího panelu jsou standardním vybavením u všech pěti modelů nové řady E

Obsluha – jednoduché ovládání přepínače schématu ovládání, hydraulické rychloupínací zařízení a zobrazení stavu palivoměru, to vše pouhým stisknutím tlačítka

Údržba – intervaly údržby, diagnostika a provozní hodiny

Výkonnost – ušetří až 20 % paliva při zachování optimálních hodnot výkonnosti

A

Zabezpečení – zařízení proti odcizení s individuálními uživatelskými hesly a hlavním heslem

Systém – ergonomicky navržený ovládací panel

Systém zabezpečení chráněný heslem

Zařízení proti odcizení je nyní standardním vybavením u všech kompaktních rýpadel řady E. Je-li aktivována funkce proti odcizení, je ke spuštění stroje nutné pětimístné alfanumerické heslo. Existuje hlavní heslo, a vlastník stroje si v případě potřeby může vytvořit až pět uživatelských hesel.

Pokud nejste v blízkosti stroje, je na rušném staveništi možné stroj zamknout

Nastavitelné ovládání průtoku do přídavného okruhu pracovního nástroje

U strojů řady E je nyní možné snadno nastavit průtok kapaliny výložníkem a násadou k pracovnímu nástroji. Jak standardní hlavní vedení, tak volitelnou sekundární přídavnou hydrauliku lze nastavit v rozsahu 1-15 pomocí několika tlačítek na ovládacím panelu.

Průtok k různým nástrojům lze nastavit prostým stisknutím tlačítka

OTEVŘETE nové funkce a vyzkoušejte si výhody exkluzivního ovládacího panelu COMPASS, kterým jsou vybavena nová kompaktní rýpadla řady E

Ekonomický režim

Tato funkce umožňuje nastavit stroj na ekonomičtější nastavení prostým stisknutím tlačítka. Když stroj pracuje v tomto režimu, udržuje si vynikající hodnoty výkonnosti a přitom díky mírně nižšímu nastavení výkonu motoru ušetří až 20 % paliva.

Ušetřete peníze s novými kompaktními rýpadly řady E

Kontinuální průtok

Jakmile tuto funkci aktivujete pomocí tlačítka na monitoru, mohou stroje nové řady E pracovat v režimu kontinuálního průtoku. Pokud na ovládání přídavné hydrauliky na pravém joysticku přidržíte na 2,5 sekundy ovládací váleček v poloze pro požadovaný průtok a směr, stroj až do vypnutí zachová tento průtok.

Hodnotu a směr hydraulického průtoku k nástroji lze nastavit prostým stisknutím tlačítka

Přepínač schématu ovládání

Schéma ovládání je možné měnit na schéma rýpadla nebo schéma rýpadla-nakladače prostým stisknutím tlačítka v kabině.

Exkluzivní tlačítkový přepínač schématu ovládání je bezpečný a snadno použitelný

Informace o údržbě a výkonnosti

Snadné udržování záznamů o různých parametrech údržby a výkonnosti stroje.

Vynulování intervalů údržby zajistí, že stroji je věnována patřičná péče – prodlouží se tím životnost stroje

Kompaktní rádius, nulový převis zadní části nástavby

Práce ve velmi těsných prostorech

Kompaktní rádius

Konstrukce s kompaktním rádiusem zvyšuje všestrannost použití stroje a jeho schopnost pracovat ve stísněných prostorech. Umožňuje obsluze soustředit se na prováděnou práci a nemít přitom obavy, zda nedojde k poškození zadní části stroje nebo jiných překážek na staveništi. U modelů 305E CR a 305.5E CR je nástavba o 140 mm užší, než šířka podvozku.

Nulový převis zadní části nástavby

Novinkou u řady E je, že modely 303.5E CR a 304E CR mají nulový převis zadní části nástavby. U těchto modelů poloměr otočné nástavby nepřekračuje šířku podvozku.

Stabilní a odolný podvozek

Pryžové pásy – Standardní pryžové pásy vám umožňují pracovat na rozličných površích, jako je tráva, dlažba nebo kamení, aniž by došlo k poškození povrchu nebo stroje.

Volitelné ocelové pásy – Pro drsné podmínky, jako jsou demolice, jsou k dispozici volitelné ocelové pásy. Vyšší hmotnost ocelových pásů všeobecně poskytuje lepší stabilitu při rýpání přes bok stroje. (Nejsou k dispozici u modelu 304E CR.)

Pryžové patky – Na ocelový pás lze připevnit volitelné pryžové patky, které zabraňují poškození dlážděných povrchů a snižují hlučnost a vibrace při pojezdu se systémem ocelových pásů. Toto volitelné vybavení zajišťuje maximální celkovou stabilitu.

Radlice dozeru

Maximální produktivita

Jednoduché ovládání dozeru s funkcí plavání

Funkce dozeru, které jsou ovládány z vnitřku kabiny pilotními okruhy, zajišťují plynulou a proporcionální činnost. Funkce plavání, která je součástí standardního vybavení, se zapíná zatlačením páky zcela dopředu do polohy zarážky. Jelikož obsluha nemusí během jízdy nastavovat výšku radlice, usnadňují se práce čištění terénu a zahrnování výkopů.

Vynikající výhled na radlici

Výhled na radlici, ať je v jakékoli poloze, je vynikající a umožňuje umístit radlici dozadu za obsluhu a stranou od předního pákového mechanismu, což v těsných prostorech zlepšuje přístup při zarovnávání povrchu couváním se spuštěnou radlicí.

Volitelná úhlová radlice

Vyšší všestrannost stroje s úhlovou radlicí Cat. Hydraulicky ovládaná úhlová radlice je vyrobena pro maximální pevnost a odolnost, má otěrovou hranu z kalené oceli a dobře chráněné válce a hydraulická vedení. Úhlovou radlici lze umístit do polohy rovně dopředu nebo natočit do úhlu až 25 stupňů doleva nebo doprava. To snižuje potřebný počet couvání a přemísťování stroje při zahrnování výkopu, takže můžete práci dokončit rychleji. Všechny funkce radlice se ovládají jedním joystickem, a k nastavení funkce úhlu se používá proporcionální ovládací váleček.

Možnosti volby upínacích zařízení a pracovních nástrojů

Zvýšená univerzálnost stroje díky široké nabídce pracovních nástrojů

Upínací zařízení

Stroje řady E se nabízejí buď s rychloupínacím zařízením s mechanickým uchopením čepu, nebo s hydraulickým uchopením čepu. Konstrukce upínacího zařízení používá k upnutí nástroje k upínacímu zařízení klín, čímž se sníží opotřebení a zachová pevné upnutí po celou dobu životnosti upínacího zařízení.

Hydraulické upínací zařízení umožňuje obsluze měnit nástroje bez opuštění pohodlí kabiny.

Široká nabídka pracovních nástrojů

Široká nabídka pracovních nástrojů Cat, speciálně navržených pro dosažení maximální výkonnosti hydraulických minirýpadel Cat. Mezi dostupné pracovní nástroje patří:

- Lopaty (pro velkou zátěž a objemové pro velkou zátěž)
- Čistící příkopové lopaty s naklápěním
- Hydraulická kladiva
- Šneky
- Přidržovací palce (nejsou dostupné ve všech regionech)
- Vibrační desky
- Nůžky (instalované na výložník, pouze u strojů 305E CR/305.5E CR)
- Rychloupínací zařízení

Standardní násady s přípravou pro přidržovací palec (v Evropě součástí volitelné výbavy)

Stroje jsou standardně vybaveny úchyty namontovanými na násadě, na které je možné připevnit hydraulický přidržovací palec a dále tak zvýšit všestrannost stroje.

Ve výrobním závodě namontovaný držák a pojistný ventil umožňují jednoduchou a rentabilní montáž hydraulického přidržovacího palce.

Přídavná hydraulická vedení a tlakový akumulátor jako standardní vybavení

Jednocestná a dvoucestná přídavná vedení (kombinovaná funkce), včetně rychlospojek, se montují jako standardní vybavení, takže je stroj ihned připraven k práci. Tlakový akumulátor, který patří do standardního vybavení, umožňuje uvolnění tlaku z přídavných vedení a bezpečnější a snadnější připojování a odpojování pracovních nástrojů.

Možnosti údržby

Zjednodušený servis a údržba šetří váš čas a peníze

- Snadný přístup k chladiči motoru a chladiči oleje zjednodušuje čištění a zkracuje dobu údržby.
- Ventil pro odběr vzorků podle programu S·O·S℠ umožňuje snadný odběr vzorků hydraulické kapaliny pro účely preventivní údržby.
- Interval 500 provozních hodin pro výměnu motorového oleje a filtru snižuje provozní náklady a zkracuje prostoje.

Snadný servis

Praktické servisní funkce usnadňují údržbu a zkracují prostoje:

- Zvedací boční kapota umožňuje přístup k vzduchovému filtru, hlavnímu ventilu pracovního nářadí, přepínači 1cestného / 2cestného průtoku, tlakovému akumulátoru, palivovému filtru a hydraulické nádrži - tím se eliminuje nutnost zvedání kabiny při provádění údržby a servisu stroje.
- Vyklápěcí dvířka umožňují přístup k hlavním komponentům a servisním bodům, včetně kontrolního a plnicího otvoru motorového oleje, svisle instalovaného filtru motorového oleje, startéru a alternátoru.

Zákaznická podpora, na kterou se můžete spolehnout.

Prodejce Cat je připraven pomoci vám při rozhodování o koupi a při všech následných činnostech.

- K dispozici jsou také možnosti flexibilního financování podle vašich potřeb.
- Bezkonkurenční dostupnost náhradních dílů zajišťuje provozuschopnost strojů.
- Porovnejte stroje mezi sebou, vyhodnoťte životnost komponentů, preventivní údržbu a pořizovací náklady.
- Prodejce Cat může vyhodnotit náklady na opravu, renovaci a výměnu stroje.
- Další informace o výrobcích Cat, službách prodejců a průmyslových řešeních najdete na webových stránkách *www.cat.com*.

303.5E CR, 304E CR, 305E CR, 305.5E CR – specifikace

Motor

Typ motoru		
303.5E CR	Cat® C1.8	
304E CR/305E CR/305.5E CR	Cat® C2.4	
Jmenovitý čistý výkon (ISO 9249)		
303.5E CR	23,6 kW	31,6 hp
304E CR/305E CR	30 kW	40,2 hp
305.5E CR	32,9 kW	44,2 hp
Celkový výkon		
303.5E CR	24,8 kW	33,3 hp
304E CR/305E CR	31,2 kW	41,8 hp
305.5E CR	34,1 kW	45,7 hp
Vrtání	87 mm	
Zdvih	102,4 mm	
Zdvihový objem		
303.5E CR/304E CR	1,8 l	
305E CR/305.5E CR	2,4 l	

Hmotnosti*

Provozní hmotnost s přístřeškem	
303.5E CR	3508 kg
304E CR	3854 kg
305E CR	4915 kg
305.5E CR	5270 kg
Provozní hmotnost s kabinou	
303.5E CR	3692 kg
304E CR	4009 kg
305E CR	5088 kg
305.5E CR	5415 kg

* Hmotnost zahrnuje pryžové pásy, lopatu, obsluhu, plnou nádrž a přídavná vedení.

Systém pojezdu

Pojezdová rychlost – vysoká	4,6 km/h
Pojezdová rychlost – nízká	
303.5E CR/304E CR/305E CR	2,6 km/h
305.5E CR	2,8 km/h
Maximální tažná síla – vysoká rychlost	
303.5E CR	16,9 kN
304E CR	16,8 kN
305E CR	24,1 kN
305.5E CR	26,8 kN
Maximální tažná síla – nízká rychlost	
303.5E CR	31 kN
304E CR	30,8 kN
305E CR	45,2 kN
305.5E CR	47,8 kN
Tlak na půdu	
303.5E CR	32,1 kPa
304E CR	29,1 kPa
305E CR	28,2 kPa
305.5E CR	30 kPa

Objemy provozních náplní

Chladicí systém	
303.5E CR/304E CR	5,5 l
305E CR/305.5E CR	10,5 l
Motorový olej	
303.5E CR/304E CR	7 l
305E CR/305.5E CR	9,5 l
Palivová nádrž	
303.5E CR/304E CR	46 l
305E CR/305.5E CR	63 l
Hydraulická nádrž	
303.5E CR/304E CR	42,3 l
305E CR/305.5E CR	68,3 l
Hydraulický systém	
303.5E CR/304E CR	65 l
305E CR/305.5E CR	78 l

Hydraulický systém*

Průtočné množství čerpadla při 2400 ot/min	
303.5E CR/304E CR	87,6 l/min
305E CR	119,3 l/min
305.5E CR	129,6 l/min
Provozní tlak – vybavení	245 barů
Provozní tlak – pojezd	245 barů
Provozní tlak – otoč	
303.5E CR/304E CR	181 barů
305E CR/305.5E CR	185 barů
Přídavný okruh – primární (186 barů)	
303.5E CR/304E CR	60 l/min
305E CR/305.5E CR	70 l/min
Přídavný okruh – sekundární (174 barů)	
303.5E CR/304E CR	27 l/min
305E CR/305.5E CR	38 l/min
Rypná síla – násada (standardní)	
303.5E CR	18,9 kN
304E CR	21,6 kN
305E CR	24,7 kN
305.5E CR	28,9 kN
Rypná síla – násada (dlouhá)	
303.5E CR	16,9 kN
304E CR	19,5 kN
305E CR	21,3 kN
305.5E CR	24,8 kN
Rypná síla – lopata	
303.5E CR	33 kN
304E CR	37,8 kN
305E CR	44,7 kN
305.5E CR	50,9 kN

* Hydraulický systém s regulací zatížení a pístovým čerpadlem s proměnlivým průtokem.

Systém otáčení

Rychlost otáčení nástavby stroje	9 ot/min
Otáčení výložníku – doleva (bez dorazu)	
303.5E CR/305E CR/305.5E CR	80°
304E CR	70°
Otáčení výložníku – doleva (s dorazem)	
303.5E CR/304E CR	55°
305E CR/305.5E CR	60°
Otáčení – doprava	50°

Radlice

Šířka	
303.5E CR	1780 mm
304E CR	1950 mm
305E CR/305.5E CR	1980 mm
Výška	
303.5E CR/304E CR	325 mm
305E CR/305.5E CR	375 mm
Hloubkový dosah	
303.5E CR/304E CR	470 mm
305E CR/305.5E CR	540 mm
Výška zdvihu	
303.5E CR/304E CR	400 mm
305E CR/305.5E CR	420 mm

303.5E CR, 304E CR, 305E CR, 305.5E CR – specifikace

303.5E CR – rozměry

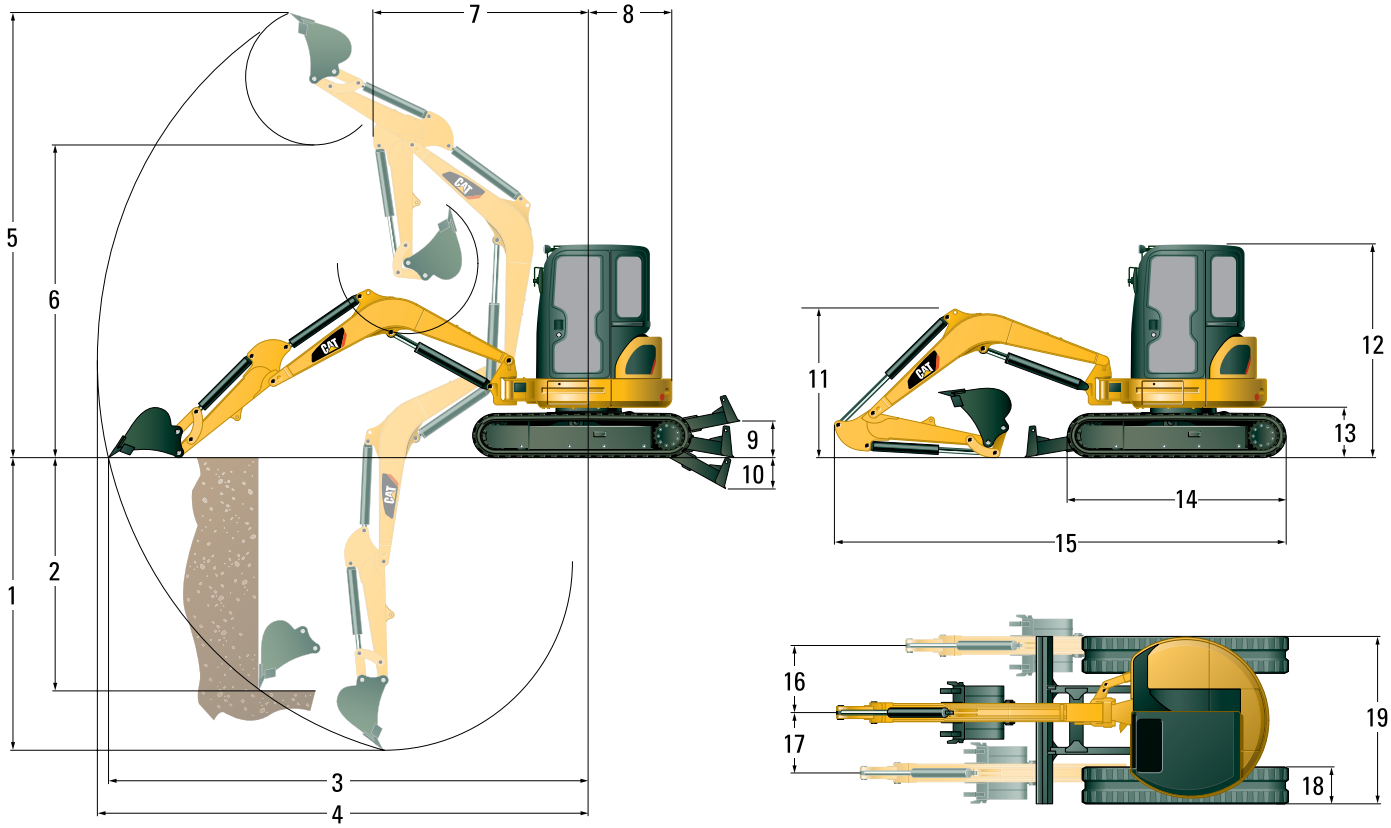

	Standardní násada	Dlouhá násada
1	2880 mm	3180 mm
2	2320 mm	2470 mm
3	5060 mm	5320 mm
4	5200 mm	5440 mm
5	4920 mm	5030 mm
6	3520 mm	3640 mm
7	2060 mm	2180 mm
8	890 mm	890 mm
9	400 mm	400 mm
10	470 mm	470 mm

	Standardní násada	Dlouhá násada
11	1420 mm	1650 mm
12	2500 mm	2500 mm
13	565 mm	565 mm
14	2220 mm	2220 mm
15	4730 mm	4790 mm
16	765 mm	765 mm
17	670 mm	670 mm
18	300 mm	300 mm
19	1780 mm	1780 mm

303.5E CR – nosnosti v úrovni terénu*

Poloměr závěsného bodu		**3000 mm**		**4000 mm**	
		Přes předek stroje	**Přes bok stroje**	**Přes předek stroje**	**Přes bok stroje**
Radlice položená	**kg**	1370	740	880	470
Radlice zvednutá	**kg**	770	680	490	440

* Výše uvedené nosnosti jsou ve shodě s hodnotami jmenovitých nosností hydraulických rýpadel podle normy ISO 10567:2007 a nepřekračují 87 % nosnosti dané hydraulickým systémem nebo 75 % zatížení způsobujícího naklápění stroje. Hmotnost lopaty rýpadla není do této tabulky zahrnuta. Nosnosti jsou stanoveny pro standardní násadu.

304E CR – rozměry

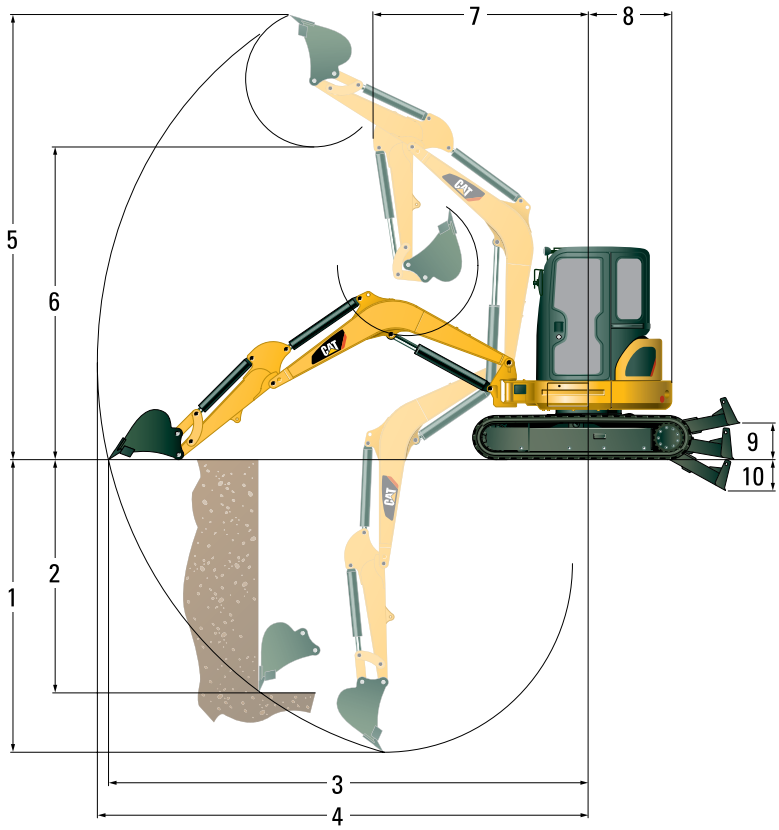

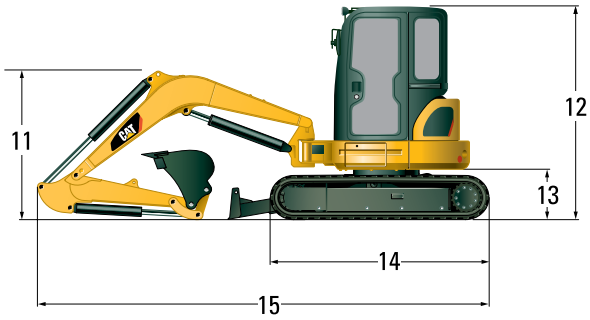

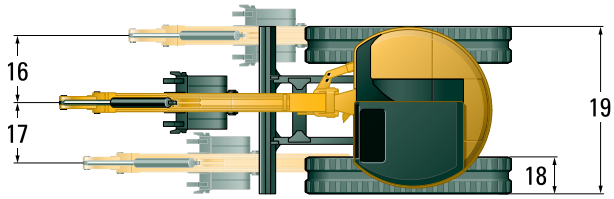

	Standardní násada	Dlouhá násada
1	3130 mm	3430 mm
2	2420 mm	2560 mm
3	5220 mm	5470 mm
4	5350 mm	5590 mm
5	4980 mm	5070 mm
6	3590 mm	3690 mm
7	2110 mm	2220 mm
8	975 mm	975 mm
9	400 mm	400 mm
10	470 mm	470 mm

	Standardní násada	Dlouhá násada
11	1480 mm	1770 mm
12	2500 mm	2500 mm
13	565 mm	565 mm
14	2220 mm	2220 mm
15	4820 mm	4930 mm
16	735 mm	735 mm
17	670 mm	670 mm
18	350 mm	350 mm
19	1950 mm	1950 mm

304E CR – nosnosti v úrovni terénu*

Poloměr závěsného bodu		**3000 mm**		**4500 mm**	
		Přes předek stroje	**Přes bok stroje**	**Přes předek stroje**	**Přes bok stroje**
Radlice položená	**kg**	1610	920	1040	590
Radlice zvednutá	**kg**	830	830	530	530

* Výše uvedené nosnosti jsou ve shodě s hodnotami jmenovitých nosností hydraulických rýpadel podle normy ISO 10567:2007 a nepřekračují 87 % nosnosti dané hydraulickým systémem nebo 75 % zatížení způsobujícího naklápění stroje. Hmotnost lopaty rýpadla není do této tabulky zahrnuta. Nosnosti jsou stanoveny pro standardní násadu.

305E CR – rozměry

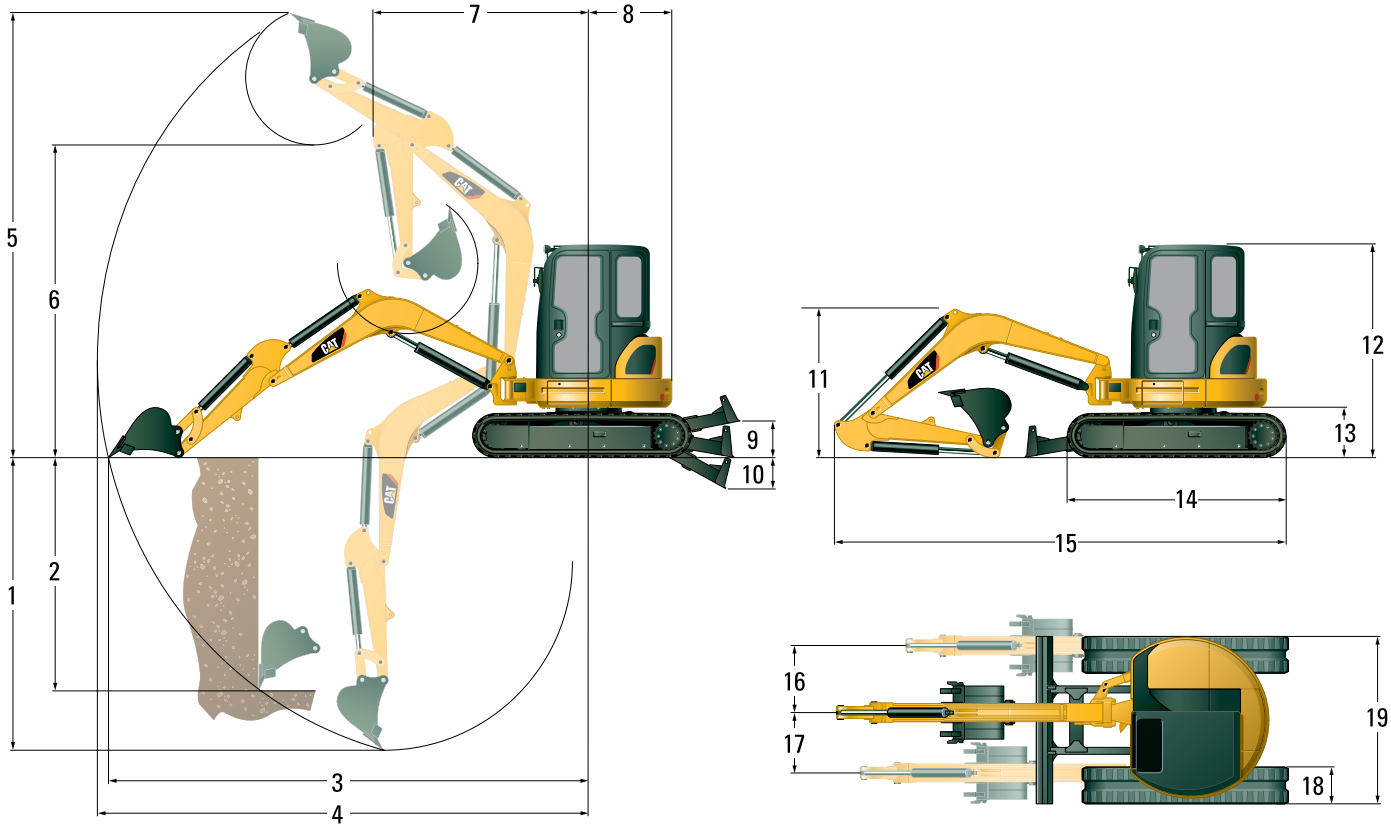

	Standardní násada	Dlouhá násada
1	3280 mm	3670 mm
2	2320 mm	2630 mm
3	5430 mm	5810 mm
4	5600 mm	5960 mm
5	5250 mm	5440 mm
6	3720 mm	3920 mm
7	2350 mm	2530 mm
8	1100 mm	1100 mm
9	405 mm	405 mm
10	555 mm	555 mm

	Standardní násada	Dlouhá násada
11	1750 mm	2150 mm
12	2550 mm	2550 mm
13	615 mm	615 mm
14	2580 mm	2580 mm
15	5180 mm	5290 mm
16	785 mm	785 mm
17	695 mm	695 mm
18	400 mm	400 mm
19	1980 mm	1980 mm

305E CR – nosnosti v úrovni terénu*

Poloměr závěsného bodu		**3000 mm**		**4500 mm**	
		Přes předek stroje	**Přes bok stroje**	**Přes předek stroje**	**Přes bok stroje**
Radlice položená	**kg**	2340	1200	1260	640
Radlice zvednutá	**kg**	1450	1070	760	570

* Výše uvedené nosnosti jsou ve shodě s hodnotami jmenovitých nosností hydraulických rýpadel podle normy ISO 10567:2007 a nepřekračují 87 % nosnosti dané hydraulickým systémem nebo 75 % zatížení způsobujícího naklápění stroje. Hmotnost lopaty rýpadla není do této tabulky zahrnuta. Nosnosti jsou stanoveny pro standardní násadu.

305.5E CR – rozměry

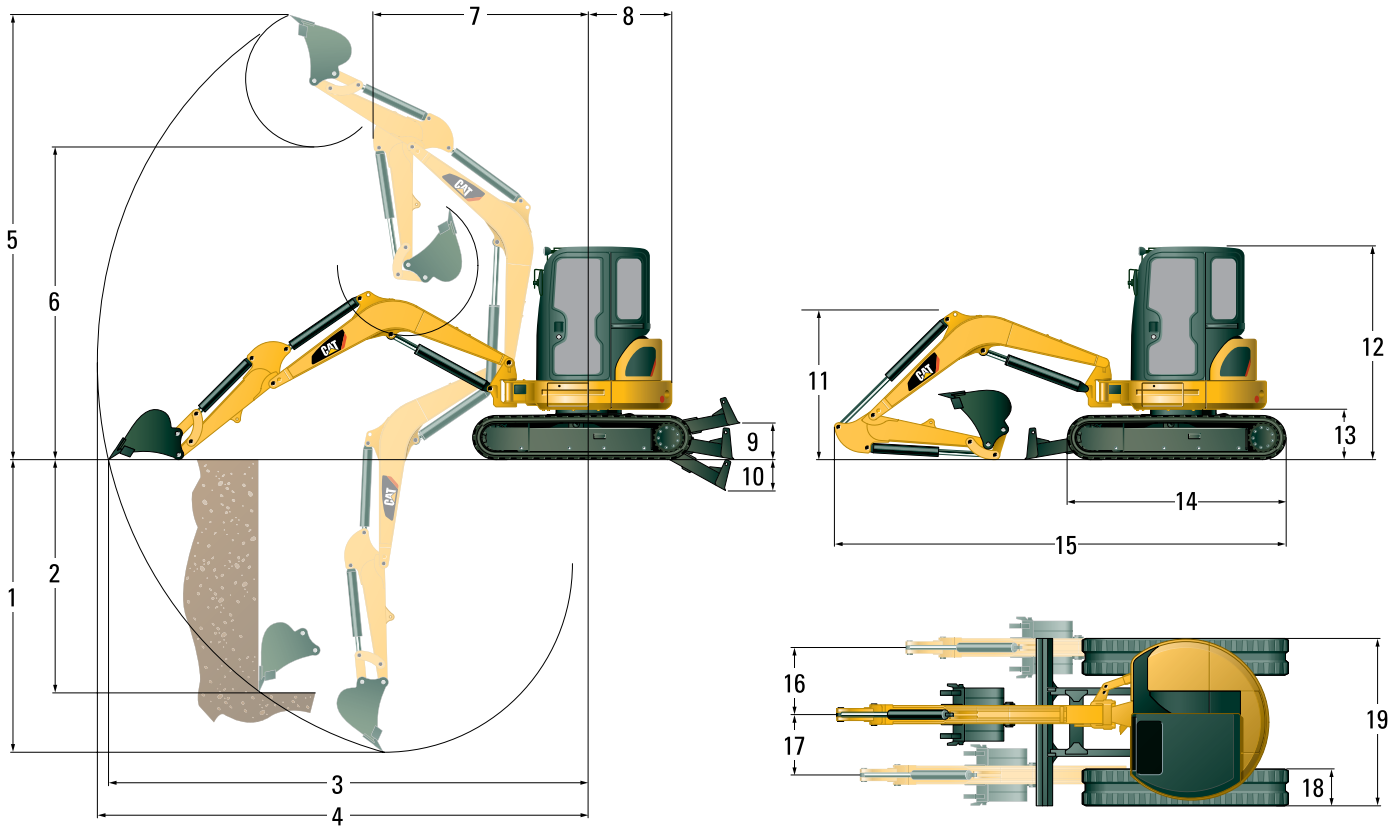

	Standardní násada	Dlouhá násada
1	3470 mm	3870 mm
2	2330 mm	2730 mm
3	5630 mm	6020 mm
4	5790 mm	6170 mm
5	5330 mm	5590 mm
6	3820 mm	4080 mm
7	2400 mm	2530 mm
8	1130 mm	1130 mm
9	405 mm	405 mm
10	555 mm	555 mm

	Standardní násada	Dlouhá násada
11	1740 mm	2150 mm
12	2550 mm	2550 mm
13	615 mm	615 mm
14	2580 mm	2580 mm
15	5330 mm	5460 mm
16	785 mm	785 mm
17	695 mm	695 mm
18	400 mm	400 mm
19	1980 mm	1980 mm

305.5E CR – nosnosti v úrovni terénu*

Poloměr závěsného bodu		**3000 mm**		**4500 mm**	
		Přes předek stroje	**Přes bok stroje**	**Přes předek stroje**	**Přes bok stroje**
Radlice položená	**kg**	2590	1290	1380	690
Radlice zvednutá	**kg**	1550	1150	820	620

* Výše uvedené nosnosti jsou ve shodě s hodnotami jmenovitých nosností hydraulických rýpadel podle normy ISO 10567:2007 a nepřekračují 87 % nosnosti dané hydraulickým systémem nebo 75 % zatížení způsobujícího naklápění stroje. Hmotnost lopaty rýpadla není do této tabulky zahrnuta. Nosnosti jsou stanoveny pro standardní násadu.

303.5E CR, 304E CR, 305E CR, 305.5E CR – standardní vybavení

Standardní vybavení

Standardní vybavení se může změnit. Podrobnější informace vám poskytne prodejce Cat.

- 1cestná a 2cestná (kombinovaná funkce) přídavná hydraulická vedení
- Alternátor
- Automatická funkce snížení otáček na volnoběžné
- Automatická parkovací brzda otoče
- Automatický dvourychlostní pojezd
- Bezúdržbový akumulátor
- Chladič hydraulického oleje
- Držák na nápoje
- Houkačka
- Háček na oděv
- Kontinuální průtok
- Měřidla nebo indikátory hladiny paliva, teploty chladicí kapaliny motoru, počítadlo provozních hodin, tlak motorového oleje, vzduchový čistič, alternátor a žhavicí svíčky, intervaly údržby
- Nastavení ekonomického režimu pro 20% úsporu paliva
- Nastavitelné opěrky zápěstí
- Nastavitelný průtok do přídavných okruhů pracovních nástrojů
- Násady “s přípravou pro přidržovací palec” (standardní vybavení pro všechny regiony s výjimkou Evropy)
- Ochranný kryt válce výložníku
- Odpružená sedačka, potažená vinylem
- Panel displeje COMPASS
- Pedály ovládání pojezdu
- Podlahová rohož
- Pracovní světlomet instalovaný na kabině
- Pryžové pásy
- Pákový mechanismus s čepovými spoji vyžadující malou údržbu
- Přepínač schématu ovládání (v Evropě není dostupný)
- Přístřešek s konstrukcí FOPS ISO 10262 (úroveň 1) a konstrukcí k ochraně při převrácení (TOPS) ISO 12117
- Radlice dozeru s funkcí dojezdu
- Rychlospojky přídavných vedení
- Samonavíjecí bezpečnostní pás
- Standardní násada
- Systém zabezpečení proti krádeži
- Uzamykatelná úložná skříňka
- Výstražná houkačka při pojezdu (v Evropě součástí volitelné výbavy)
- Závěsné oko na pákovém mechanismu lopaty (standardní vybavení pro všechny regiony s výjimkou Evropy)

Volitelné vybavení

Volitelné vybavení se může změnit. Podrobnější informace vám poskytne prodejce Cat.

- Bezpečnostní pás, šířka 75 mm (v Evropě součástí volitelné výbavy, standardní vybavení pro všechny ostatní regiony)
- Dlouhá násada
- Ekologický vypouštěcí ventil hydraulické nádrže
- Kabina s přípravou pro rádio, s konstrukcí FOPS ISO 10262 (úroveň 1), konstrukcí k ochraně při převrácení (TOPS) ISO 12117, topením/odmrazováním, vnitřním osvětlením a stěračem/ostřikovačem bezpečnostního skla
- Klimatizace
- Mechanické rychloupínací zařízení
- Ocelové pásy a ocelové pásy s pryžovými patkami
- Odpružená sedačka s vysokým opěradlem, čalouněná
- Sekundární přídavná hydraulická vedení
- Světlomet instalovaný na výložníku
- Vedení pro hydraulické rychloupínací zařízení
- Zpětná zrcátka na kabině a přístřešku
- Zásuvka pro výstražný majáček u strojů s přístřeškem
- Závěsné oko na pákovém mechanismu lopaty (v Evropě součástí volitelné výbavy, standardní vybavení pro všechny ostatní regiony)
- Úhlová radlice dozeru s funkcí dojezdu
- Řídicí ventil výložníku (pouze v Evropě)

Poznámky

Hydraulická minirýpadla 303.5E CR, 304E CR, 305E CR, 305.5E CR

Další informace o výrobcích Cat, službách prodejců a průmyslových řešeních najdete na webových stránkách **www.cat.com**

© 2012 Caterpillar Inc.
Všechna práva vyhrazena

A7HQ6558 (05-2012)
(Překlad: 07-2012)

Materiály a technické údaje se mohou bez oznámení změnit. Stroje na fotografiích mohou být vyobrazeny s doplňujícím vybavením. Informujte se u prodejce Cat o aktuální nabídce volitelného vybavení.

CAT, CATERPILLAR, SAFETY.CAT.COM, jim příslušná loga "Caterpillar Yellow" a design označení strojů "Power Edge" spolu se zde použitým označením společnosti a produktů jsou ochrannými známkami společnosti Caterpillar a nemohou být používány bez jejího svolení.